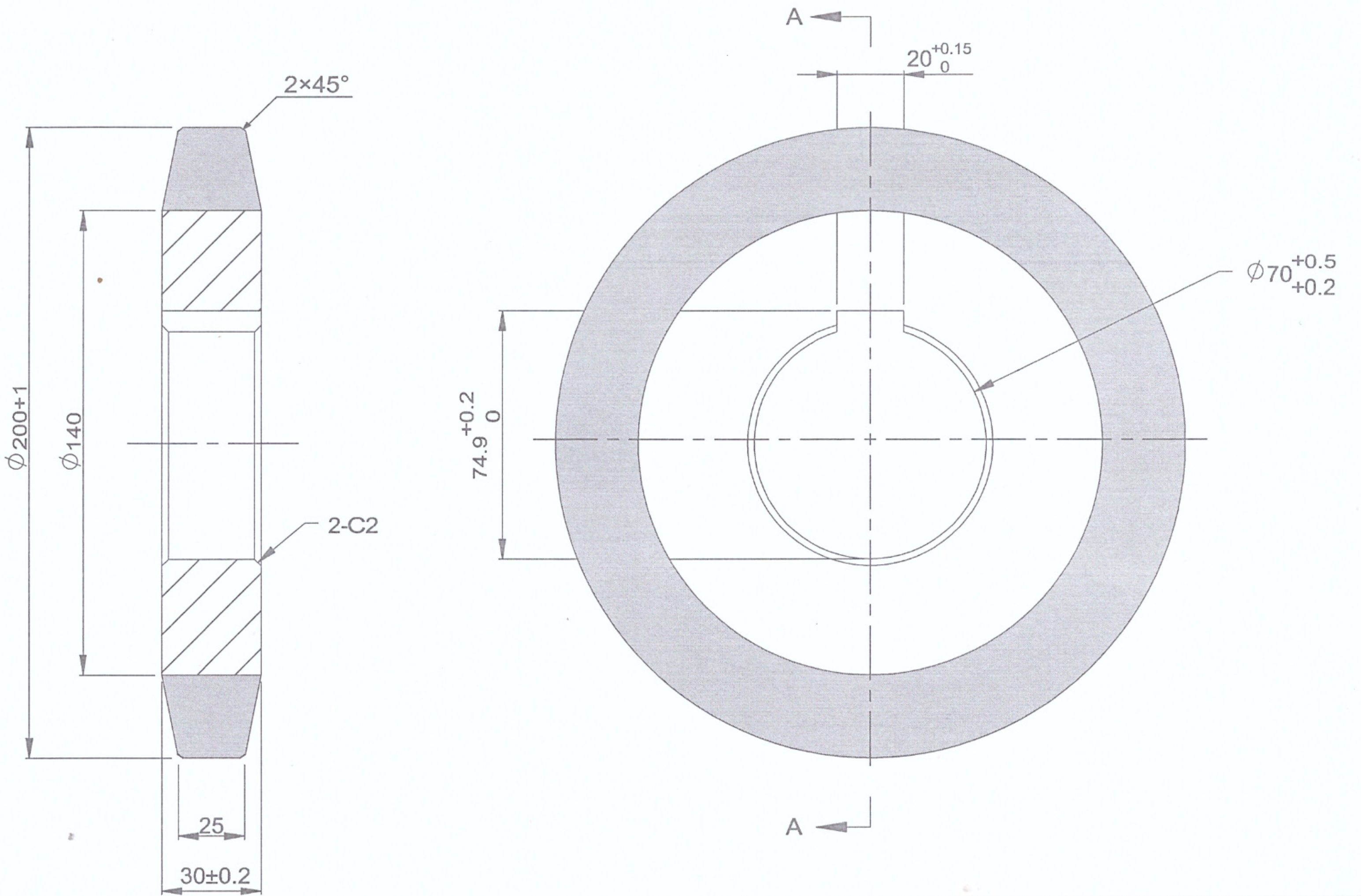
2×45°
∅200+1
∅140
2-C2
25
30±0.2
A
A
$20^{+0.15}_{0}$
$\varnothing 70^{+0.5}_{+0.2}$
$74.9^{+0.2}_{0}$

此图为准. 按图加工.

10/11-2025.

钢板30/Q235B

包胶材质：聚氨酯

二剥滚轮∅200

宁夏天元锰业